

Vector

Código artículo	86.OS06.2351.01
Tipo de producto	Outdoor
Categoría	Proyectores
Familia	Vector
Pictograms	

Dimensions	
Product dimensions (mm)	50X50X50XH90mm

Esquema

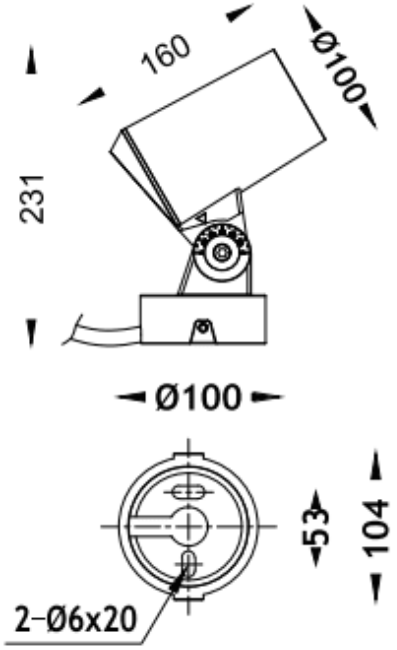

Producto	
Potencia real (W)	5
Flujo luminoso real (lm)	350
Eficacia luminosa (lm/W)	70
Ángulo de apertura	40
Tiempo de vida	50000h L70B10
IP	65
Electrical feeding	220-240V
Equipo	ON-OFF
Vida media (h)	50000h L70B10
Temperatura de color (K)	3000
Consistencia de color (SDCM)	SDCM3
CRI	80
IK	7